# Kunststoffpalette geschlossen 80 x 60 mit Kufen

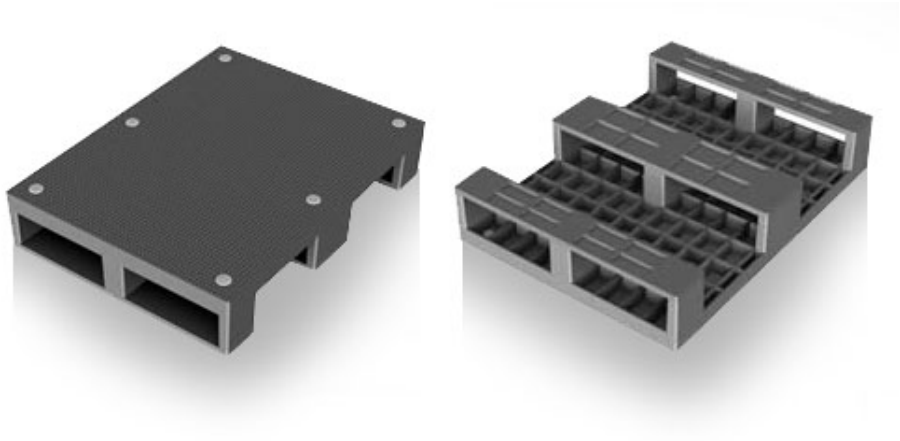

Die Kunststoffpalette ist ein universeller Helfer überall dort, wo Sauberkeit und einfache Handhabung gefragt sind. Die Schwerlast-Palette ist für die Handhabung schwerer Lasten, auch in Regalen, geeignet. Die Paletten sind verstärkt und können mit bis zu 500 kg belastet werden. Keine Reparaturen mehr wie bei Holzpaletten.

**Waren-Code:** 990110

**Anzahl der Stücke pro Palette** 32

## Technische Spezifikation

| **Parameter:** | |
|---|---|
| Farbe | Schwarz |
| Material | PE-Regranulat |
| Gewicht | 9.5 kg |
| Dynamische Belastbarkeit | 1500 kg |
| Statische Belastbarkeit | 2500 kg |
| Regalkapazität | 500 kg |

| **Abmessungen** | |
|---|---|
| Länge | 80 cm |
| Breite | 60 cm |
| Höhe | 15 cm |

info@tbaplast.cz | + 420 565 534 000